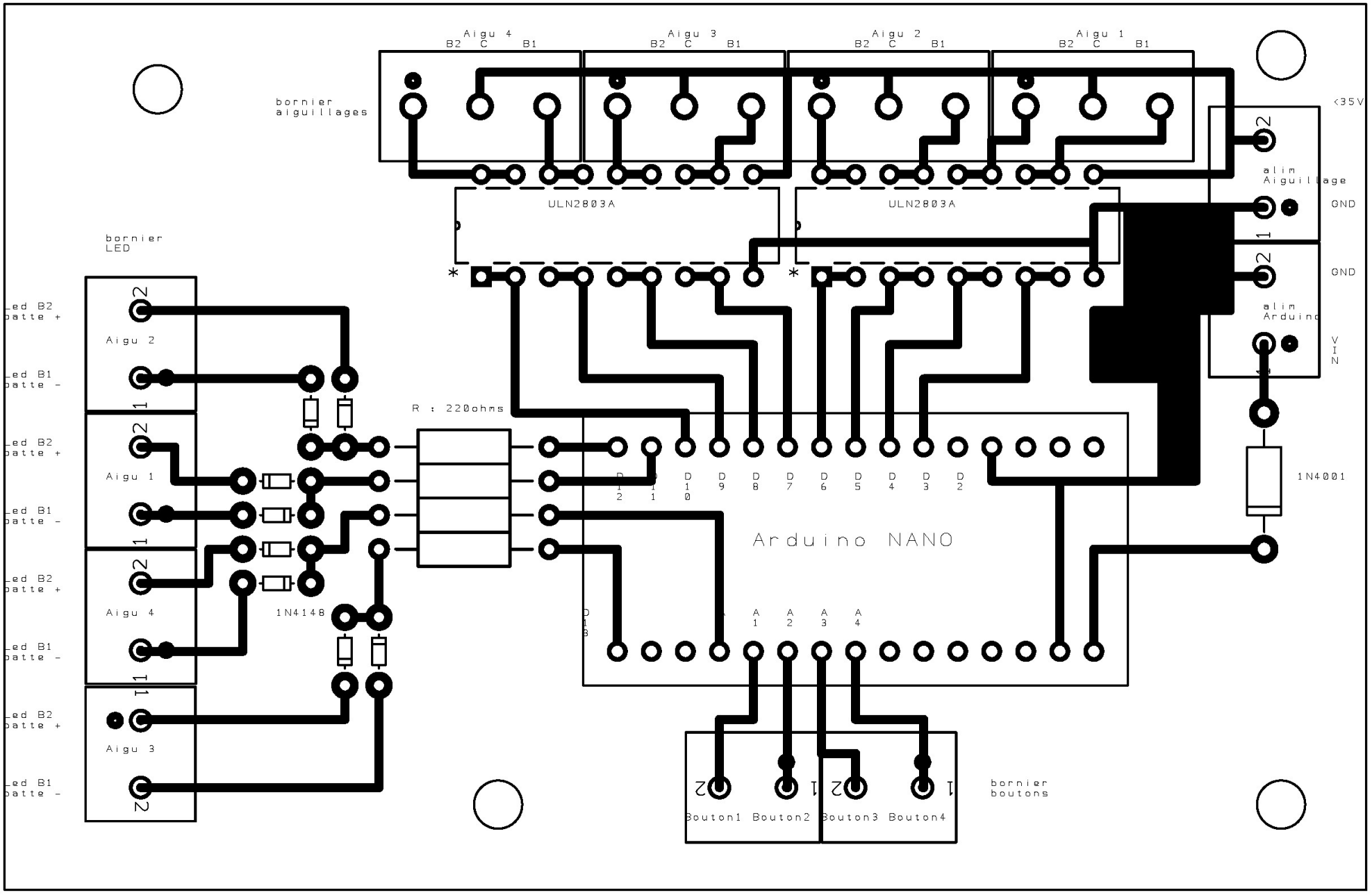
Aigu 4
B2 C B1
Aigu 3
B2 C B1
Aigu 2
B2 C B1
Aigu 1
B2 C B1
bornier aiguillages
<35V
alim Aiguillage
GND
GND
alim Arduino
VIN
ULN2803A
ULN2803A
bornier LED
Aigu 2
Aigu 1
Aigu 4
Aigu 3
R : 220ohms
1N4148
1N4001
Arduino NANO
D 12
D 11
D 10
D 9
D 8
D 7
D 6
D 5
D 4
D 3
D 2
A 1
A 2
A 3
A 4
Bouton1
Bouton2
Bouton3
Bouton4
bornier boutons